sengled

pulse onion

EN WARNING

• Always switch off the power prior to installation, maintenance or repair activities.
• Always consult a professional in advance, for choosing the right fastener for a secure mounting of the product. Take into account the weight of the product and the material of the mounting surface.
• Please contact manufacturer to replace supply cord if it's damaged. The supply cord should comply with IEC60227, and cross-section area of the conductors shall be at least 0.75mm².
• Maintain interior lighting with a dry cloth duster, do not use abrasives or solvents. Avoid liquids on all electrical parts.
• Mount lights out of children's reach.
• It is advised to only use Sengled Pulse smart bulb (LED + Wireless Speaker, Model Number: C01-BR30).
• Keep packaging materials out of children's reach. (e.g. plastic bags, etc.)
• The product should only be installed indoors.
• The product is only suitable for mounting on the ceiling.

Product Name: Pulse Onion
Model: SDPD045-2L-E27
Input: 220-240V AC, 50/60Hz
Socket: E27
Wattage: 2*30W (Max.)

DE WARNUNG

• Schalten Sie die Stromversorgung vor Installations-, Wartungs- und Reparaturarbeiten stets ab.
• Wenden Sie sich zunächst immer an einen Experten, um die richtige Befestigung für eine sichere Montage des Produkts zu gewährleisten. Berücksichtigen Sie dabei das Gewicht des Produkts sowie die Beschaffenheit der Montageoberfläche.
• Falls das Anschlußkabel beschädigt ist kontaktieren Sie bitte den Hersteller. Das Anschlußkabel sollte IEC60227 entsprechen und einen Querschnitt von mindestens 0,75mm² aufweisen.
• Pflegen Sie die Beleuchtung in geschlossenen Räumen mit einem trockenen Reinigungstuch. Verwenden Sie keine Scheuer- oder Lösungsmittel. Vermeiden Sie den Kontakt von Flüssigkeiten mit elektrischen Teilen.
• Montieren Sie Wandleuchten außerhalb der Reichweite von Kindern.
• Es wird folgende Lampe empfohlen: Sengled Pulse Smart Lampe (LED + kabelloser Lautsprecher, Model C01-BR30).
• Verpackungsmaterialien dürfen nicht in die Hände von Kindern gelangen (z. B. Kunststoffbeutel usw.).
• Das Produkt sollte ausschließlich in geschlossenen Räumen installiert werden.
• Das Produkt ist ausschließlich für das Anbringen an der Decke geeignet.

Produktname: Pulse Onion
Modell: SDPD045-2L-E27
Stromversorgung: 220-240V Wechselspannung, 50/60Hz
Passend für Lampenfassungen vom Typ: E27
Leistung in Watt: 2*30W (Max.)

FR AVERTISSEMENT

• Mettez toujours l'appareil hors tension avant toute opération d'installation, d'entretien ou de réparation.
• Consultez toujours un professionnel pour choisir l'attache adéquate pour une fixation sécurisée du produit. Prenez en compte le poids du produit et les matériaux de la surface de fixation.
• Si lorsque vous déballez le produit, le câble d'alimentation est endommagé, veuillezcontacter le fabricant pour le remplacer. Le câble d'alimentation doit être conforme à la norme IEC60227 et la section des conducteurs doit faire au moins 0,75 mm².
• Entretenez l'éclairage intérieur avec un chiffon en tissu sec, n'utilisez pas d'abrasifs ni de solvants. Évitez tout contact des pièces électriques avec des liquides.
• Installez les appliques murales hors de portée des enfants.
• Il est conseillé d'utiliser uniquement des ampoules intelligentes Sengled Pulse (LED + haut-parleur sans fil, numéro de modèle : C01-BR30).
• Conservez les matériaux d'emballage hors de portée des enfants. (sacs en plastique, etc.)
• Le produit doit uniquement être installé en intérieur.
• Le produit peut uniquement être fixé au plafond.

Nom du produit: Pulse Onion
Modèle: SDPD045-2L-E27
Alimentation électrique: 220-240V c.a., 50/60Hz
Douille de la lampe: E27
Puissance: 2*30W (Max.)

NL Hanglampen

• Schakel altijd de stroom uit voordat u aan installatie, onderhoud of reparaties begint.
• Raadpleeg voor een veilige bevestiging van het product altijd eerst een professional bij het kiezen van de juiste bevestigingswijze. U dient rekening te houden met het gewicht van het product en het materiaal van het bevestigingsoppervlak.
• Si lorsque vous déballez le produit, le câble d'alimentation est endommagé, veuillezcontacter le fabricant pour le remplacer. Le câble d'alimentation doit être conforme à la norme IEC60227 et la section des conducteurs doit faire au moins 0,75 mm^2.
• Maak binnenverlichting schoon met een droge stofdoek en gebruik geen schuurmiddelen of oplosmiddelen. Voorkom dat elektrische onderdelen in contact komen met water.
• Bevestig wandverlichting buiten het bereik van kinderen.
• Het wordt aangeraden om alleen de Sengled Pulse smart lamp te gebruiken (LED + Wireless Speaker, Model Nummer: C01-BR30).
• Houd verpakkingsmateriaal buiten het bereik van kinderen. (Plastic zakken, etc.)
• Het product dient binnenshuis te worden geïnstalleerd.
• Het product is alleen geschikt voor bevestiging aan het plafond.

Productnaam: Pulse Onion
Model: SDPD045-2L-E27
Netvoeding: 220-240V AC, 50/60Hz
Fitting: E27
Wattage: 2*30W (Max.)

IT AVVERTENZA

• Staccare sempre il filo della corrente prima di iniziare operazioni di installazione, manutenzione o riparazione.
• Consultare sempre preventivamente un professionista per scegliere il sostegno adatto per un montaggio sicuro del prodotto. Si tenga sempre in considerazione il peso del prodotto e il materiale della superficie di montaggio.
• Contattare il fabbricante per sostituire il cavo di alimentazione nel caso in cui sia danneggiata. Il cavo di alimentazione dovrà soddisfare i requisiti di IEC60227, e l'area trasversale dei conduttori dovrà essere di almeno 0,75 mm^2.
• Effettuare la pulizia degli articoli d'illuminazione interna con panni antipolvere asciutti e non usare né solventi né prodotti abrasivi. Evitare di spargere liquidi sulle parti elettriche.
• Montare gli articoli a muro fuori dalla portata dei bambini.
• È consigliato l'utilizzo esclusivamente con la lampadina smart Sengled Pulse (LED + cassa altoparlante, numero del modello: C01-BR30).
• Conservare i materiali della confezione (ad es. buste di plastica) fuori dalla portata dei bambini
• Il prodotto può essere installato solo all'interno.
• Il prodotto può essere installato solo sul soffitto.

Nome del prodotto: Pulse Onion
Modello: SDPD045-2L-E27
Alimentazione: 220-240V AC, 50/60Hz
Portalampada: E27
Potenza: 2*30W (Max.)

ES ADVERTENCIA

• Apague siempre el interruptor de alimentación antes de realizar tareas de instalación, mantenimiento o reparación.
• Consulte siempre a un profesional para elegir el cierre adecuado para instalar el producto de forma segura. Tenga en cuenta el peso del mismo y el material de la superficie de montaje.
• Póngase en contacto con el fabricante para sustituir el cable eléctrico si está dañado. El cable eléctrico debe cumplir la norma IEC60227, y la sección transversal de todos los conductores debe ser como mínimo de 0,75mm².
• Limpie el elemento de iluminación interior con un paño seco, no utilice productos abrasivos ni disolventes y evite el contacto con líquidos en todas partes eléctricas.
• Instale los apliques fuera del alcance de los niños.
• Se recomienda utilizar solamente la bombilla inteligente Sengled Pulse (LED + altavoz inalámbrico, número de modelo: C01-BR30).
• Mantenga los materiales de embalaje fuera del alcance de los niños (p. ej., las bolsas de plástico).
• El producto debe instalarse únicamente en interiores.
• El producto solo es apto para instalarse en el techo.

Nombre de producto: Pulse Onion
Modelo: SDPD045-2L-E27
Suministro electric: 220-240V CA, 50/60Hz
Portalámparas: E27
Potencia: 2*30W (Max.)

RU ПРЕДУПРЕЖДЕНИЕ!

• Перед проведением установки, сервисного обслуживания или ремонта всегда отключайте питание устройства.
• Прежде чем купить крепление для монтажа устройства, обратитесь за помощью к специалисту. Учитывайте вес продукта и материал поверхности, на которой будет размещено устройство.
• В случае повреждения шнура питания свяжитесь с производителем по вопросу замены. Шнур питания должен соответствовать стандарту IEC60227, а сечение проводников должно быть как минимум 0,75 мм².
• Светильники для внутреннего освещения протирайте сухой тряпкой, не используйте абразивные вещества и растворители. Не допускайте попадания жидкости на электрические детали.
• Монтаж настенных светильников должен проводиться вне досягаемости детей.
• Для этих светильников рекомендуется использовать только специальные лампочки Sengled Pulse (светодиод + Wireless Speaker, модельный №: C01-BR30).
• Упаковочные материалы (такие как пластиковые пакеты) храните в недоступном для детей месте.
• изделие подходит только для использования в помещении.
• изделие подходит только для потолочного крепления.

Наименование Товара: Pulse Onion
Модель: SDPD045-2L-E27
Источник электропитания: 220~240VB пер. тока, 50/60Hz
Ламповый патрон: E27
Мощность: 2*30W (Max.)

1

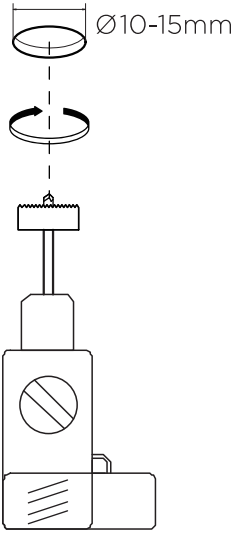

2

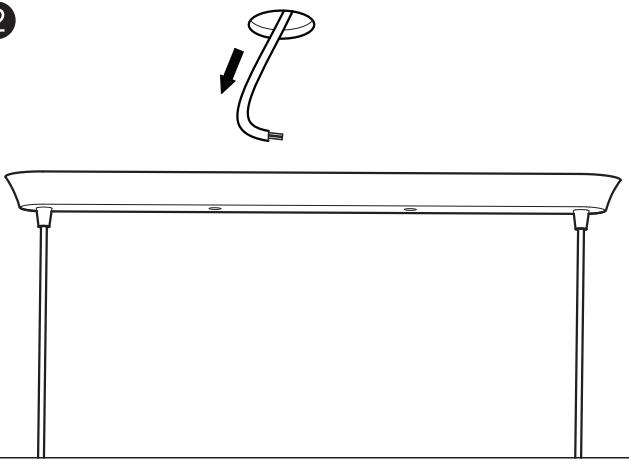

3

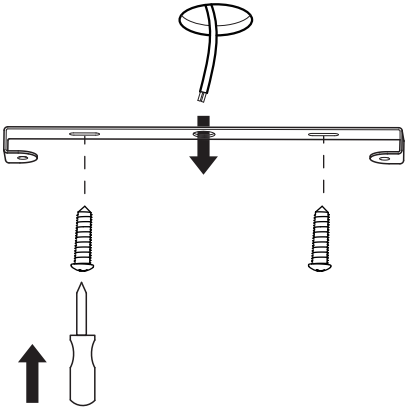

4

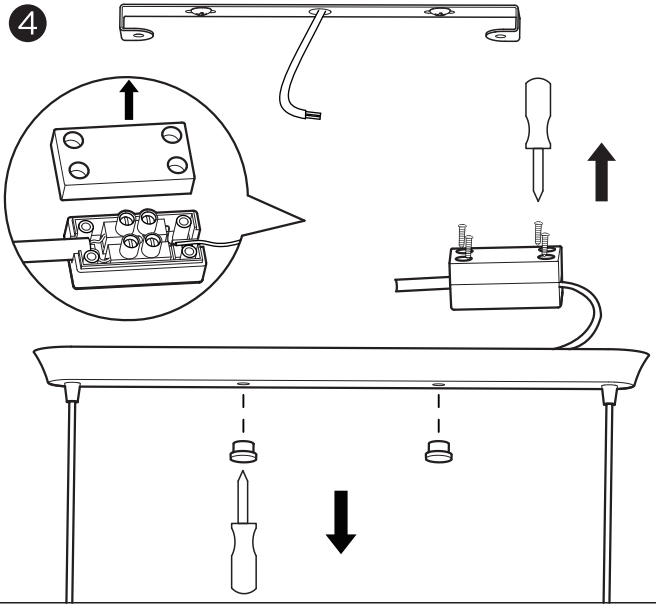

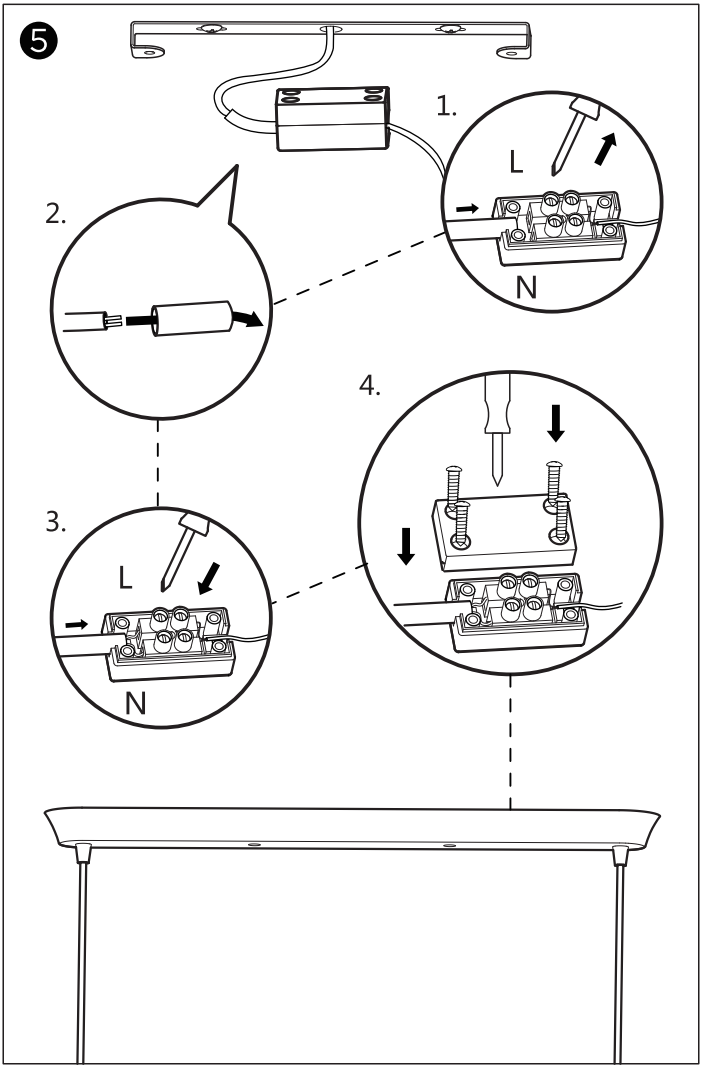
5
1.
L
N
2.
3.
L
N
4.

6

Rev 1.2 2015.12

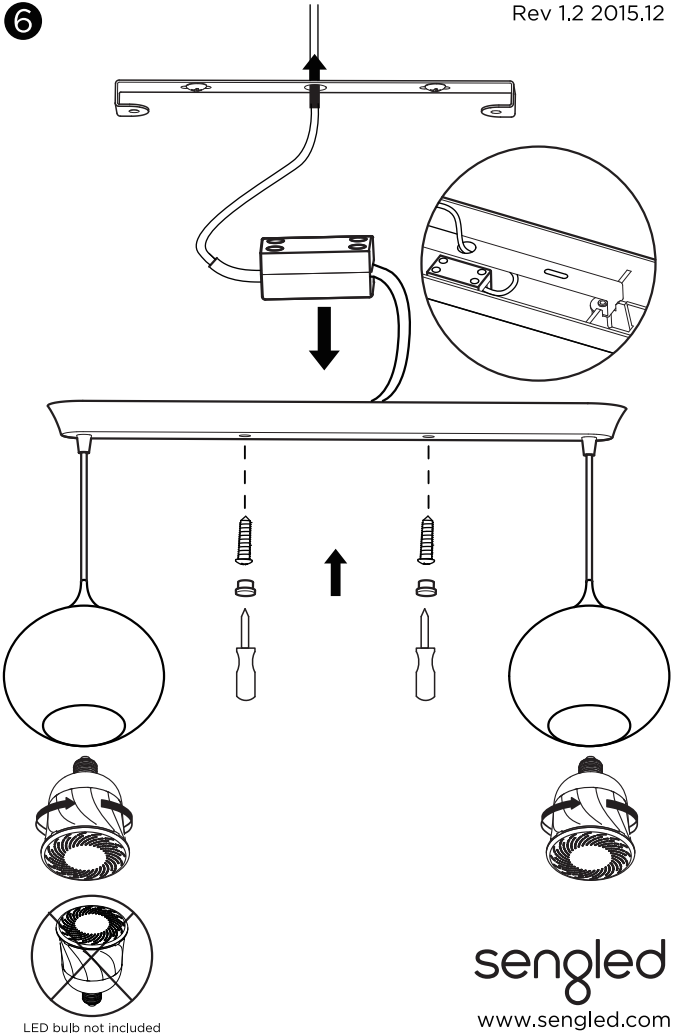

sengled

www.sengled.com